Prislista

2022 – 1.3

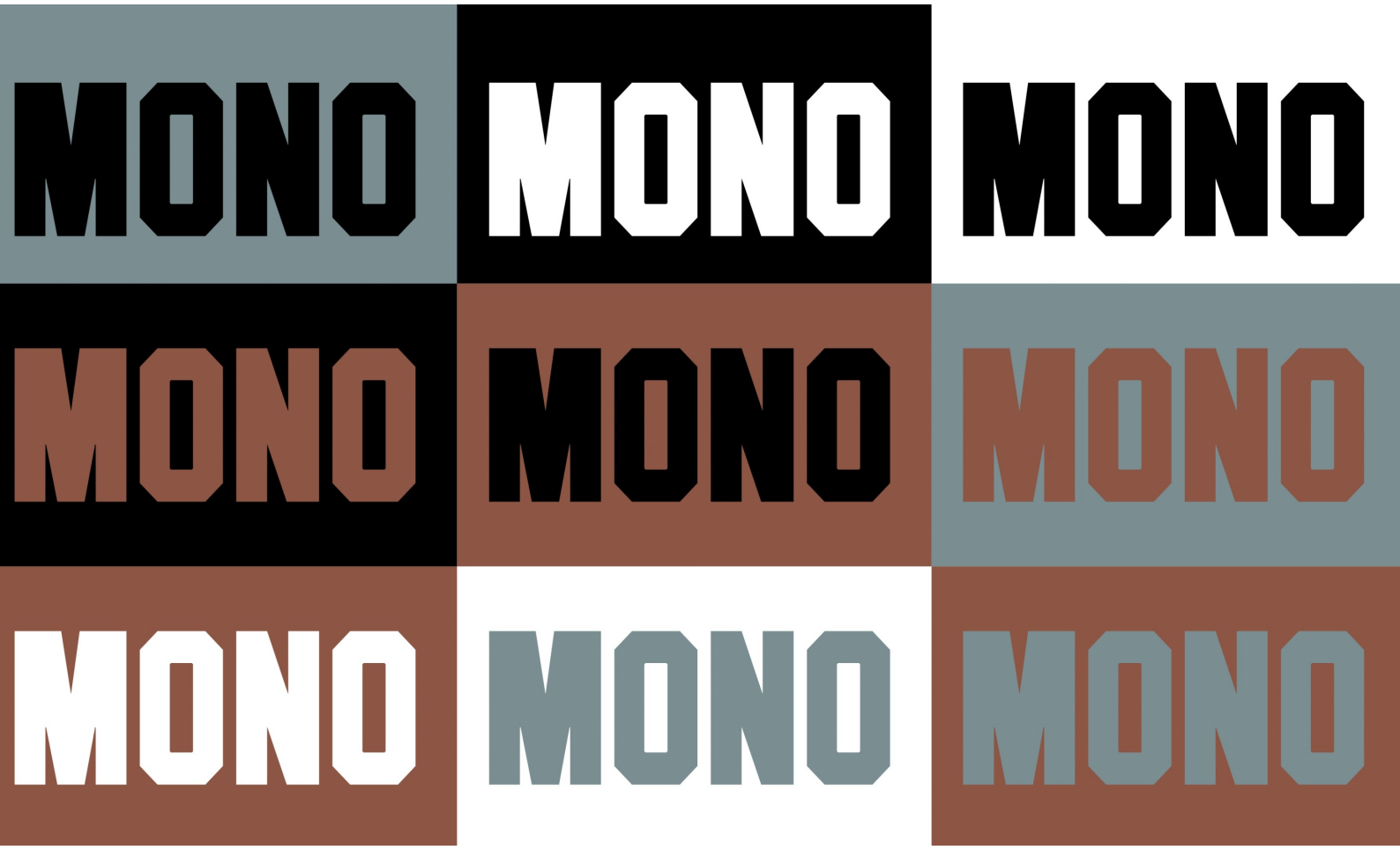

MONO Light

Ver 2022 1.3

Allmänna leveransvillkor, garantiregler och kontaktuppgifter.

Allmänna leveransvillkor.
Vid leverans sker lossning av gods vid fordonets lång eller kortsida till kaj eller markplan. Om gods är tungt eller skrymmande och kräver tekniska hjälpmedel för att underlätta leveransen tillhandahålls dessa på mottagaren/köparens bekostnad.
Om speditör misslyckas vid ett eller flera tillfällen att leverera en sändning på grund av att mottagaren ej finns tillgänglig vid angiven adress kommer detta efterdebiteras köparen.
Leveranser fritt fabrik Gnosjö om inget annat avtalats.

Försäkring.
All transport sker på köparens risk. Vid inträffad skada skall köparen omg reklamera till transportbolaget.

Returer, Reklamationer.
Returer samt ev. begäran om återköp skall anmälas till Mono light AB inom 2 månader från leveransdatum och returbekräftelse skall inhämtas från Mono light AB.
Special armaturer eller standardprodukter som ej lagerförs kan ej returneras.
Produkter som returneras skall vara i originalförpackning och ouppackade.
Köparen står för frakten samt risken tills Mono light AB mottagit godset.
Lägst 30% avdrages vid kreditering av produkter som ingår i denna prislista.
Mono light AB hanterar endast reklamationer från bolagets köpande kunder.
Vid av Mono light AB godkänd reklamation ersätter Mono light AB ny komponent alt ny produkt. Kostnader för på plats hos kund lokalisera fel, åtkomst, borttagande eller montage av reklamerad produkt är inget Mono light AB står för. Mono light AB står ej för återställande av skada på fastighet eller annan egendom än den försålda varan, vilket uppstått genom för reparationen eller utbytet nödvändigt ingrepp och som begränsad till arbetsområdet härför.

Annullering av order.
Vid annullering av order gäller samma krediteringsregler som för returer.

Betalningsvillkor.
Fakturor skall betalas inom 30 dagar från fakturadatum. Vid försenad betalning debiteras dröjsmålsränta. Varor som levererats förblir Mono light ABs egendom tills bolaget erhållit full betalning. Av ej kreditgodkänd kund krävs förskottsbetalning.

Efterkrav.
Vid leverans mot efterkrav debiteras vald leverantörs efterkravs avgift.

Priser.
Om inget annat avtalats gäller ordertillfällets priser. Priser SEK ex moms. Miljöavgift är inkluderad i grundpriset.

Övrigt.
I övrigt gäller allmänna leveransbestämmelser i Sverige (ALEM 09). Ansvaret är villkorat av att montageanvisningar har följts samt att produkten monterats på för produkten anpassad plats.

Garantiregler:
5 års produktgaranti, 5 års garanti på elektriska drivdon.

Övrigt:
Armaturer levereras utan ljuskälla/sladdställ där inget annat anges.
Kapslingsklass IP20 gäller där inget annat anges.
Alla priser i SEK, exklusive moms. Prislista gäller med reservation för eventuella pris och produktförrändringar samt tryckfel.
Med reservation för avvikelser i färg kan förekomma mellan tryckmaterial och verklighet.
Alla mått i mm om inget annat anges.
Se www.monolight.se för uppdaterad info om produkternas ljusflöde, effekt och andra värden. Detta då utvecklingen inom LED tekniken hela tiden förbättras

Force Majeure
Mono light AB är befriad från påföljd för underlåtenhet att fullgöra viss förpliktelse enligt ovan villkor. Mono light AB reserverar sig för pris, leverans, konstruktions förändringar. Detta ifall bolaget påverkas av valutaförändringar, blockad, brand, översvämning eller andra större störningar av bolagets verksamhet inom /utom Sverige.

Kontakt:
Beställningar görs till Mono light AB.

Order:	order@monolight.se
Offert:	offert@monolight.se
Ljusberäkningar:	info@monolight.se
Reklamationer:	info@monolight.se

MONO Light

Produkter

Bordslampor 4
- M10 4
- M18 5

Golvlampor 6
- M9 6

Pendlad belysning 7
- M7 7
- M8 8
- M23 9
- M15 10

Toniton 11
- Cone 300 11
- Cone 180 12
- Circle 300 13
- Circle 160 14

Tracklights 15
- M1 15
- M2 16
- M3 17
- M4 18
- M22 19

Ljuskällor 20
- E27 20
- E14 20
- G9 20
- GU10 20

M10

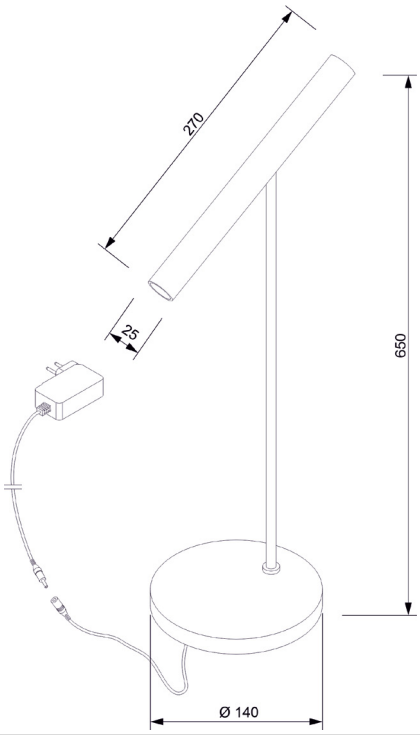

Material
Aluminium
Dimension
H.646mm, B.270mm
Färg
Sand svart RAL 9005
Sand vit RAL 9003
Watt
6W
IP-klassning
IP20
Färgtemperatur
3000 K

Dimbar
Ja, no touch sensor dimmer
Driver
Integrerad
RA/CRI
90
Lumen
Vit 342 lm
Svart 236 lm
Livslängd (L70B50)
59 000h

Färg	Artikelnummer	Pris/st
	MO10009-4007	3 118:-
	MO10009-5007	3 118:-

MONO Light

Mono light ab
Box 138
335 23 Gnosjö
Sweden

info@monolight.se
www.monolight.se

Let there be more light

M18

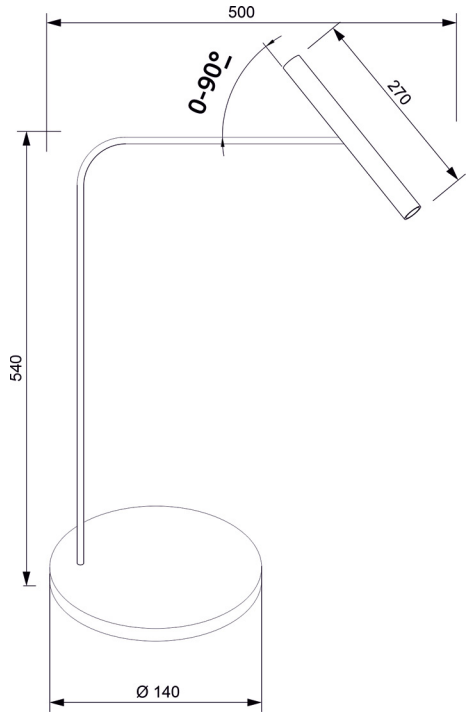

Material
Aluminium
Dimension
H.500mm, B.200mm, L.540mm
Färg
Sand svart RAL 9005
Sand vit RAL 9003
Sockel typ
Integrerad LED, USB uttag
Watt
6W
IP-klassning
IP20

Färgtemperatur
3000 K
Dimbar
Ja, no touch sensor dimmer
Driver
Integrerad
RA/CRI
90
Lumen
Svart 236 lm
Vit 298 lm
Livslängd (L70B50)
50 000h

Färg	Artikelnummer	Pris/st
	MO10017-4007	3 921:-
	MO10017-5007	3 921:-

MONO Light

Mono light ab
Box 138
335 23 Gnosjö
Sweden

info@monolight.se
www.monolight.se

Let there be more light

M9

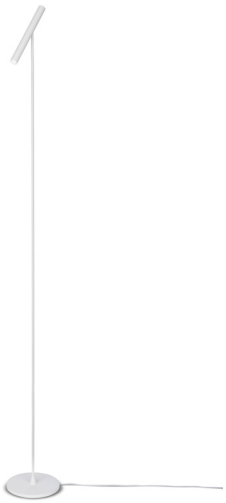

Material
Aluminium
Dimension
H.1575mm, B.270mm
Färg
Sand svart RAL 9005
Sand vit RAL 9003
Sockel typ
Integrerad LED
Watt
8,3W
IP-klassning
IP20

Färgtemperatur
3000 K
Dimbar
Ja, no touch sensor dimmer
Driver
Integrerad
RA/CRI
90
Lumen
Vit 350 lm
Svart 330 lm
Livslängd (L70B50)
59 000h

Färg	Artikelnummer	Pris/st
	MO10008-4007	4 180:-
	MO10008-5007	4 180:-

MONO Light

Mono light ab
Box 138
335 23 Gnosjö
Sweden

info@monolight.se
www.monolight.se

Let there be more light

M7

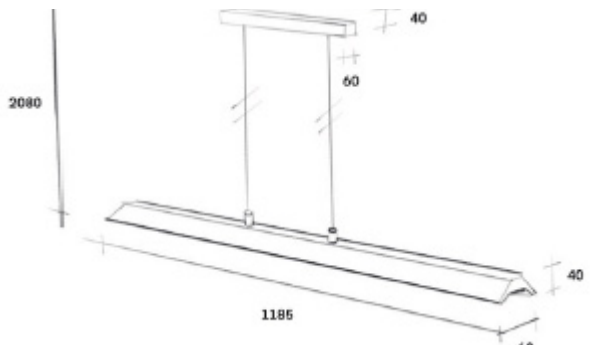

Material
Aluminium
Dimension
L.1185, H.2081mm
Färg
Sand svart RAL 9005
Sand vit RAL 9003
Sockel typ
Integrerad LED
Watt
33W
Alternativ (På förfrågan)
Dali & phase-cut dimming
Anpassad kabellängd

IP-klassning
IP20
Färgtemperatur
3000 K
Dimbar
Ja
Driver
Integrerad
RA/**CRI**
90
Lumen
2044 lm
Livslängd (L70B50)
50 000h

Färg	Artikelnummer	Pris/st
●	MO10006-4007	4 255:-
○	MO10006-5007	4 255:-

MONO Light

Mono light ab
Box 138
335 23 Gnosjö
Sweden

info@monolight.se
www.monolight.se

Let there be more light

M8

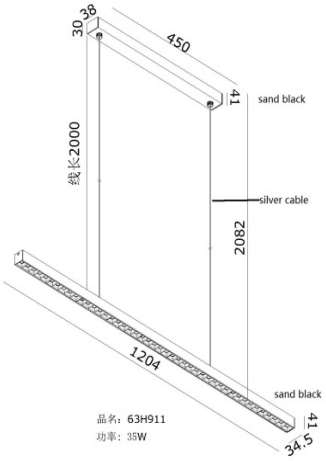

Material
Aluminium
Dimension
L.1205, H.2082mm
Färg
Sand svart RAL 9005
Sockel typ
Integrerad LED
Watt
35W
Alternativ (På förfrågan)
Dali
IP-klassning
IP21

Färgtemperatur
3000 K
Dimbar
Ja, no touch sensor dimmer
Driver
Integrerad
RA/CRI
90
Lumen
1736 lm
Livslängd (L70B50)
50 000h

Färg	Artikelnummer	Pris/st
●	MO10007-4007	6 330:-

MONO Light

Mono light ab
Box 138
335 23 Gnosjö
Sweden

info@monolight.se
www.monolight.se

Let there be more light

M23

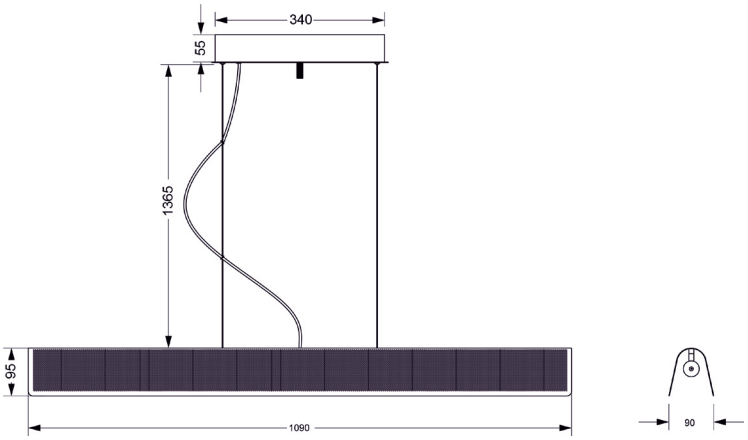

Material
Metal
Dimension
H.1365mm, B.140, L.1090
Färg
Sand svart
Mässning matt
Sockel typ
Integrerad LED
Watt
25W
Alternativ (På förfrågan)
Dali
Anpassad kabellängd
IP-klassning
IP20

Färgtemperatur
3000 K
Dimbar
Ja
Driver
Integrerad
RA/CRI
>80
Lumen
Svart 1350 lm
Mässing 1500 lm
Livslängd (L70B50)
50 000h

Färg	Artikelnummer	Pris/st
	MO10021-4007	4 475:-
	MO10021-6519	4 475:-

MONO Light

Mono light ab
Box 138
335 23 Gnosjö
Sweden

info@monolight.se
www.monolight.se

Let there be more light

M15

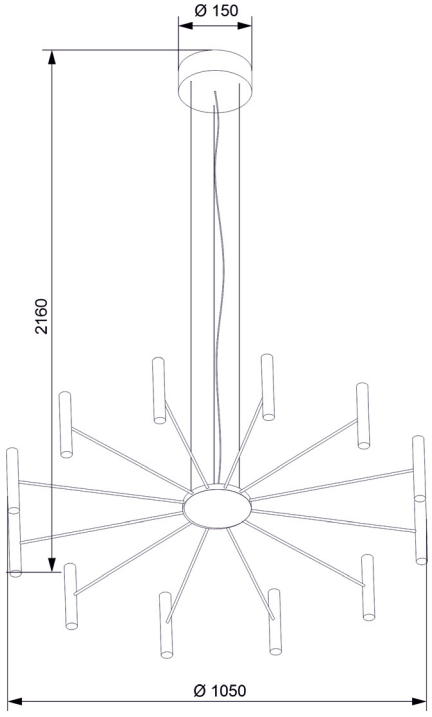

Material
Aluminium
Dimension
H.2160mm, B.1050mm
Färg
Sand svart RAL 9005
Sockel typ
Integrerad 12xLED
Watt
43W
Alternativ (På förfrågan)
Dali
Custom cable lenght

IP-klassning
IP21
Färgtemperatur
3000 K
Dimbar
Ja
Driver
Integrerad
RA/CRI
90
Lumen
1801 lm
Livslängd (L70B50)
50 000h

Färg	Artikelnummer	Pris/st
●	MO10014-4007	14 818:-

MONO Light

Mono light ab
Box 138
335 23 Gnosjö
Sweden

info@monolight.se
www.monolight.se

Let there be more light

Cone 300

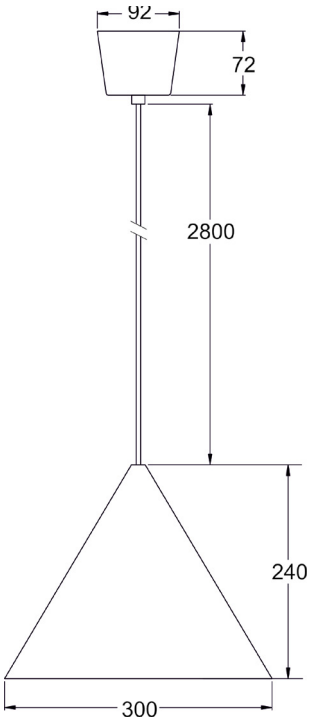

Material
Metal
Dimensions
H.240mm, Ø.300mm
Color
Peach
Socket type
E27 (Bulb not included)

IP class
IP20
Max wattage, energy class
8W
Cable
H.2800mm

Color	Article number	Pris/st
	TO10000-0507	1 436:-
	TO10000-5504	1 436:-
	TO10000-2501	1 436:-
	TO10000-3005	1 436:-
	TO10000-2000	1 436:-

MONO Light

Mono light ab
Box 138
335 23 Gnosjö
Sweden

info@monolight.se
www.monolight.se

Let there be more light

Cone 180

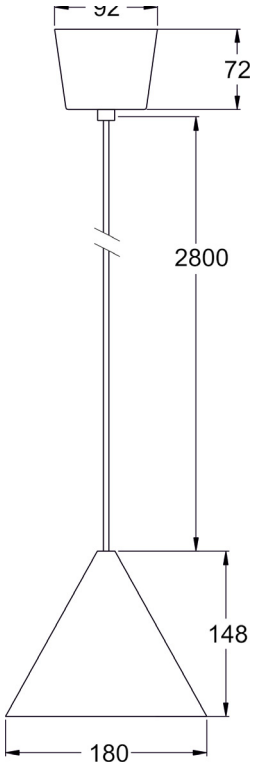

Material
Metal
Dimensions
H.148mm, Ø.180mm
Color
Creme
Socket type
E14 (Bulb not included)

IP class
IP20
Max wattage, energy class
5W
Cable
H.2800mm

Color	Article number	Pris/st
	TO10001-5504	1 116:-
	TO10001-3005	1 116:-
	TO10001-2501	1 116:-
	TO10001-0507	1 116:-
	TO10001-2000	1 116:-

MONO Light

Mono light ab
Box 138
335 23 Gnosjö
Sweden

info@monolight.se
www.monolight.se

Let there be more light

Circle 200

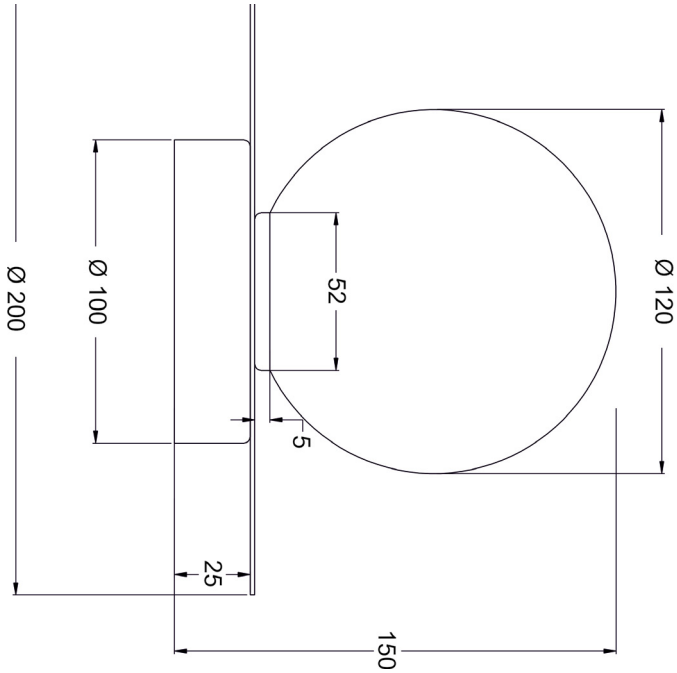

Material
Metal/glass
Dimensions
H.150mm, Ø.200mm
Color
Green
Socket type
G9 (Bulb not included)

Max wattage, energy class
4W
IP class
IP44

Color	Article number	Pris/st
	TO10002-2501	1 116:-
	TO10002-5504	1 116:-
	TO10002-3005	1 116:-
	TO10002-0507	1 116:-
	TO10002-2000	1 116:-

MONO Light

Mono light ab
Box 138
335 23 Gnosjö
Sweden

info@monolight.se
www.monolight.se

Let there be more light

Circle 160

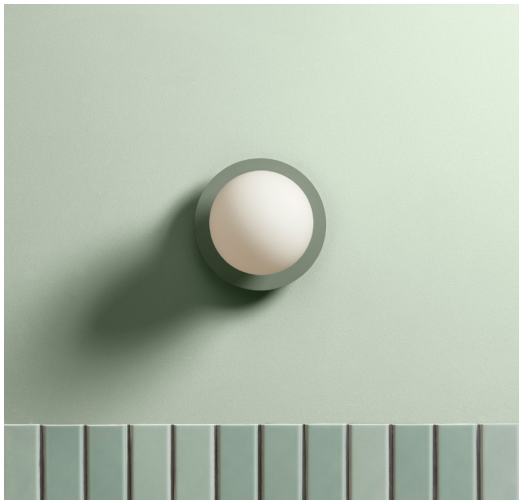

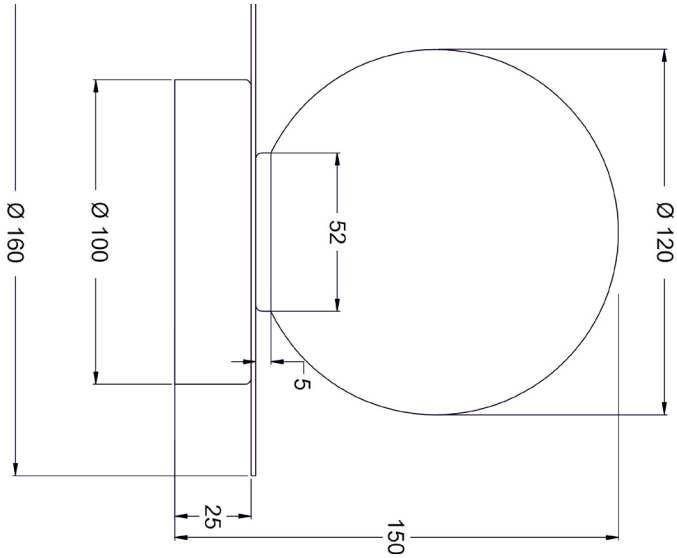

Material
Metal/glass
Dimensions
H.150mm, Ø.160mm
Color
Green
Socket type
G9 (Bulb not included)

Max wattage, energy class
4W
IP class
IP44

Color	Article number	Pris/st
	TO10003-2501	956:-
	TO10003-5504	956:-
	TO10003-3005	956:-
	TO10003-0507	956:-
	TO10003-2000	956:-

MONO Light

Mono light ab
Box 138
335 23 Gnosjö
Sweden

info@monolight.se
www.monolight.se

Let there be more light

M1

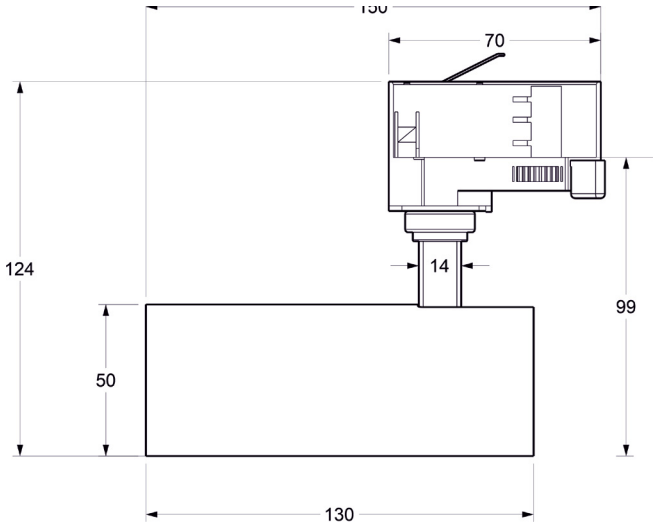

Material
Aluminium
Dimension
H.130mm, B.50mm
Färg
Sand svart RAL 9005
Sand vit RAL 9003
Sockel typ
Integrerad LED
Watt
8W
Alternativ (På förfrågan)
Dali & phase-cut dimming
2700k & 4000k
Spridningsvinkel 24° & 38°

IP-klassning
IP20
Färgtemperatur
3000 K
Dimbar
Nej
Driver
Intregrerad
RA/CRI
90
Lumen
520 lm
Spridningsvinkel
12°
Livslängd (L70B50)
50 000h

Färg	Artikelnummer	Pris/st
	MO10023-4007	817:-
	MO10023-5007	817:-

MONO Light

Mono light ab
Box 138
335 23 Gnosjö
Sweden

info@monolight.se
www.monolight.se

Let there be more light

M2

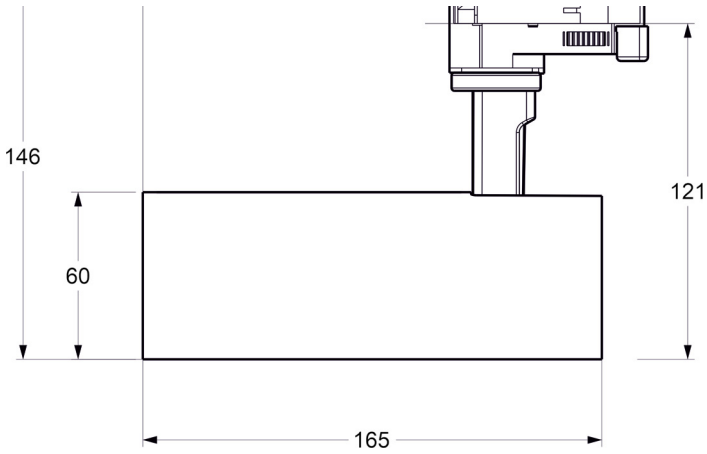

Material
Aluminium
Dimension
H.165mm, B.60mm
Färg
Sand svart RAL 9005
Sand vit RAL 9003
Sockel typ
Integrerad LED
Watt
12W
Alternativ (På förfrågan)
Dali & phase-cut dimming
2700k & 4000k
Spridningsvinkel 24° & 38°

IP-klassning
IP20
Färgtemperatur
3000 K
Dimbar
Nej
Driver
Integrerad
RA/CRI
90
Lumen
850 lm
Spridningsvinkel
15°
Livslängd (L70B50)
50 000h

Färg	Artikelnummer	Pris/st
●	MO10024-4007	955:-
○	MO10024-5007	955:-

MONO Light

Mono light ab
Box 138
335 23 Gnosjö
Sweden

info@monolight.se
www.monolight.se

Let there be more light

M3

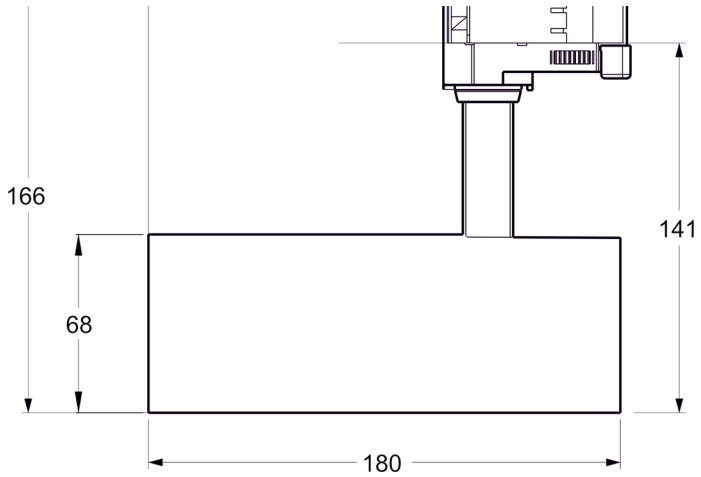

Material
Aluminium
Dimension
H.180mm, B.70mm
Färg
Sand svart RAL 9005
Sand vit RAL 9003
Sockel typ
Integrerad LED
Watt
20W
Alternativ (På förfrågan)
Dali & phase-cut dimming
2700k & 4000k
Spridningvinkel 24° & 38°
Bikakeraster

IP-klassning
IP20
Färgtemperatur
3000 K
Dimbar
Yes
Driver
Integrerad
RA/CRI
90
Lumen
1600
Spridningvinkel
15°
Livslängd (L70B50)
50 000h

Färg	Artikelnummer	Pris/st
	MO10025-4007	**1 334:-**
	MO10025-5007	**1 334:-**

MONO Light

Mono light ab
Box 138
335 23 Gnosjö
Sweden

info@monolight.se
www.monolight.se

Let there be more light

M4

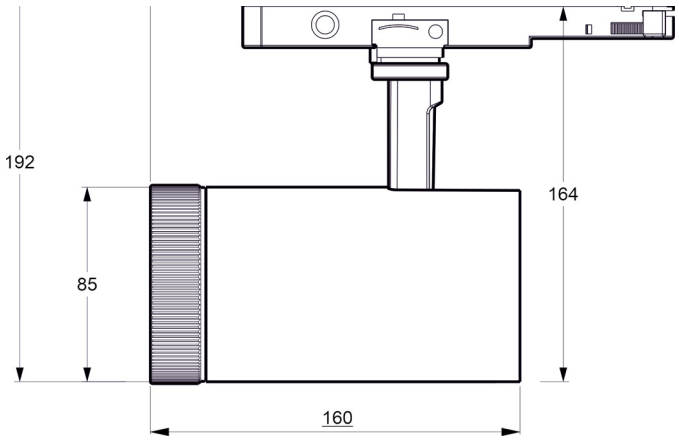

Material
Aluminium
Dimension
H.160mm, B.85mm
Färg
Sand svart RAL 9005
Sand vit RAL 9003
Sockel typ
Integrerad LED
Watt
30W
Alternativ (På förfrågan)
Dali & phase-cut dimming
2700k & 4000k
IP-klassning
IP20

Färgtemperatur
3000 K
Dimbar
Ja
Driver
Integrerad
RA/CRI
90
Lumen
900-1400 lm
Spridningsvinkel
9,5-42°
Livslängd (L70B50)
50 000h

Färg	Artikelnummer	Pris/st
●	MO10026-4007	2 962:-
○	MO10026-5007	2 962:-

MONO Light

Mono light ab
Box 138
335 23 Gnosjö
Sweden

info@monolight.se
www.monolight.se

Let there be more light

M22

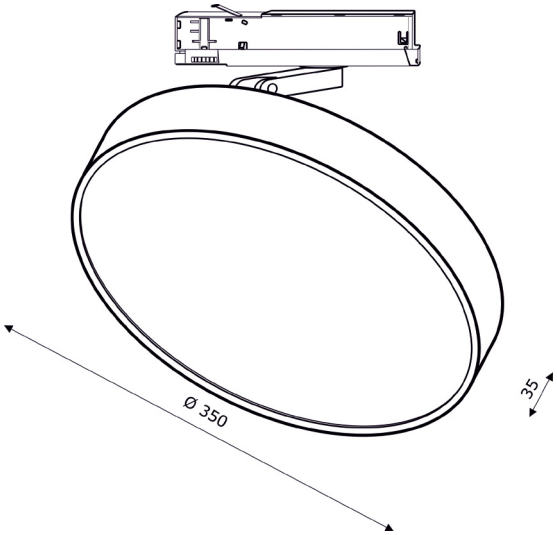

Material
Aluminium
Dimension
H.35mm, W.350mm
Färg
Sand svart RAL 9005
Sand vit RAL 9003
Sockel typ
Integrerad LED
Watt
28W
IP-klassning
IP20

Färgtemperatur
3000 K
Dimbar
Ja
Driver
Integrerad
RA/CRI
90
Lumen
Vit 2200 lm
Svart 2200 lm
Livslängd (L70B50)
50 000h

Färg	Artikelnummer	Pris/st
●	MO10020-4007	3 284:-
○	MO10020-5007	3 284:-

MONO Light

Mono light ab
Box 138
335 23 Gnosjö
Sweden

info@monolight.se
www.monolight.se

Let there be more light

Ljuskällor

Sockel: E27
Kelvin: 2700
Lumen: 360
Led livslängd (h): 20000
Färg: klarglas
Dimbar: ja
Färgtemperatur
2700 K
Ra: 80

Färg	Artikelnummer	Pris/st
	1652650-7002	**171:-**

Sockel: E27
Kelvin: 2700
Lumen: 360
Led livslängd (h): 20000
Färg: klarglas
Dimbar: ja
Färgtemperatur
2700 K
Ra: 80

Färg	Artikelnummer	Pris/st
	1652640-7002	**155:-**

Sockel: G9
Kelvin: 2700
Lumen: 260
Led livslängd (h): 20000
Färg: klarglas
Dimbar: ja
Färgtemperatur
2700 K
Ra: 80

Färg	Artikelnummer	Pris/st
	1652690-7002	**130:-**

Sockel: GU10
Kelvin: 2700
Lumen: 350
Led livslängd (h): 20000
Färg: klarglas
Dimbar: ja
Spridningsvinkel 32 grader
Ljustemperatur
2700 K
Ra: 80

Färg	Artikelnummer	Pris/st
	1652560-7002	**106:-**

MONO Light

Mono light ab
Box 138
335 23 Gnosjö
Sweden

info@monolight.se
www.monolight.se

Let there be more light

Prislista
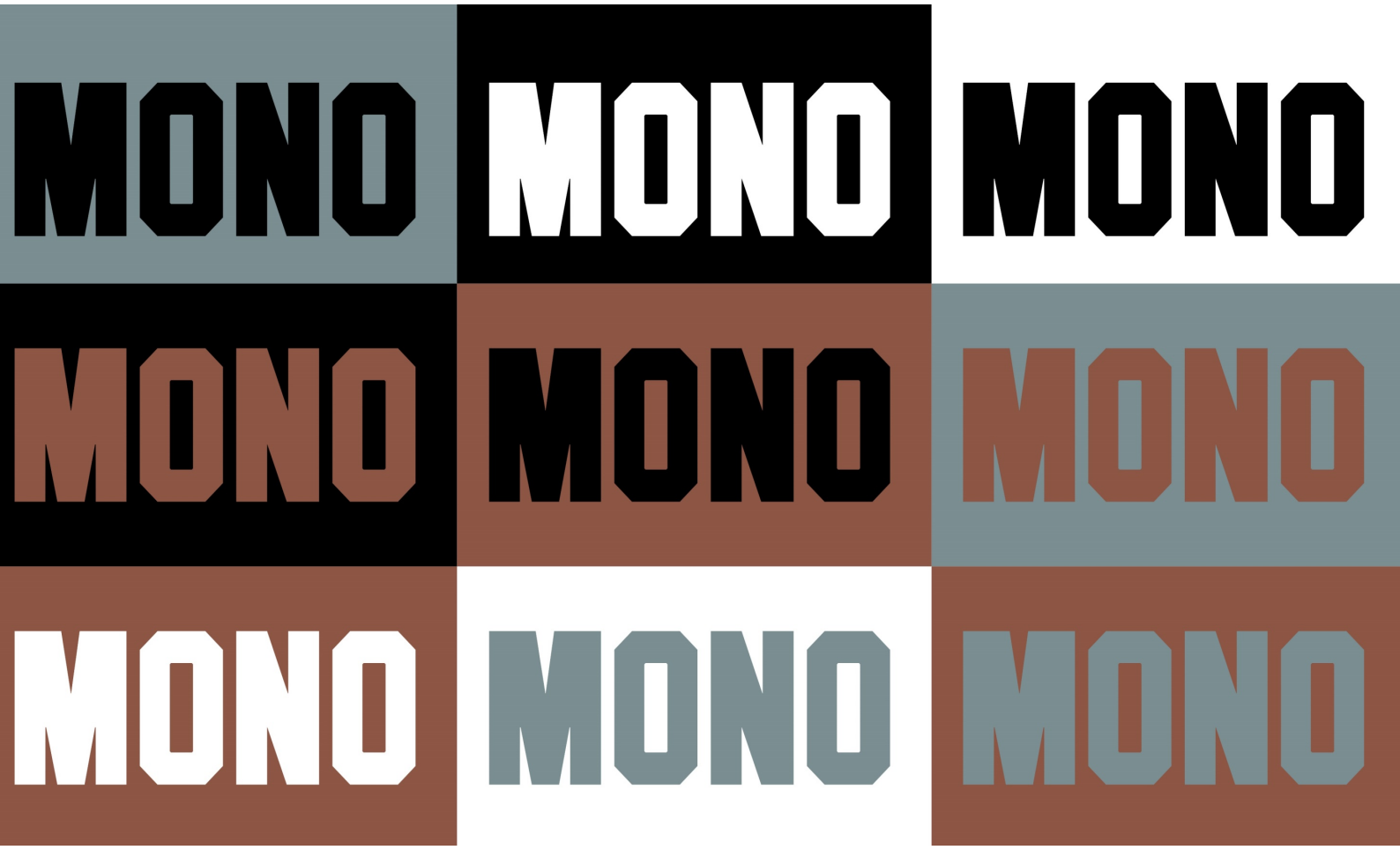
2022 – 1.3